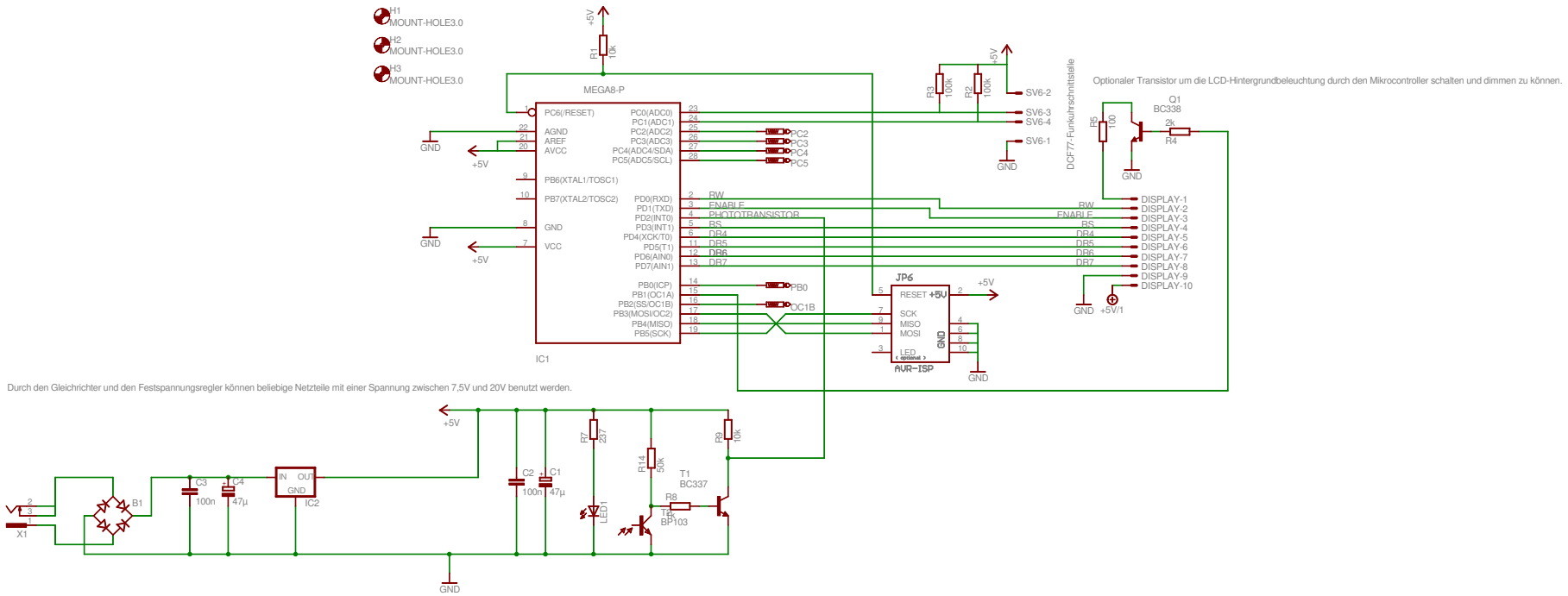
H1
MOUNT-HOLE3.0
H2
MOUNT-HOLE3.0
H3
MOUNT-HOLE3.0
+5V
R1
10k
MEGA8-P
PC6(/RESET)
AGND
AREF
AVCC
PB6(XTAL1/TOSC1)
PB7(XTAL2/TOSC2)
GND
VCC
PC0(ADC0)
PC1(ADC1)
PC2(ADC2)
PC3(ADC3)
PC4(ADC4/SDA)
PC5(ADC5/SCL)
PD0(RXD)
PD1(TXD)
PD2(INT0)
PD3(INT1)
PD4(XCK/T0)
PD5(T1)
PD6(AIN0)
PD7(AIN1)
PB0(ICP)
PB1(OC1A)
PB2(SS/OC1B)
PB3(MOSI/OC2)
PB4(MISO)
PB5(SCK)
IC1
RW
ENABLE
PHOTOTRANSISTOR
RS
DR4
DR5
DR6
DR7
PB0
OC1B
PC2
PC3
PC4
PC5
R3
100k
R2
100k
SV6-2
SV6-3
SV6-4
SV6-1
DCF77-Funkuhrschnittstelle
Optionaler Transistor um die LCD-Hintergrundbeleuchtung durch den Mikrocontroller schalten und dimmen zu können.
Q1
BC338
R5
10
2k
R4
DISPLAY-1
DISPLAY-2
DISPLAY-3
DISPLAY-4
DISPLAY-5
DISPLAY-6
DISPLAY-7
DISPLAY-8
DISPLAY-9
DISPLAY-10
+5V/1
JP6
RESET
SCK
MISO
MOSI
LED
AVR-ISP
Durch den Gleichrichter und den Festspannungsregler können beliebige Netzteile mit einer Spannung zwischen 7,5V und 20V benutzt werden.
X1
B1
C3
100n
C4
47µ
IN
OUT
GND
IC2
C2
100n
C1
47µ
R7
287
LED1
R14
50k
R8
1k
T2
BP103
T1
BC337
R9
10k